Werkzeuge für die Rückseitenbearbeitung
System MTT für Maschinen mit Y-Achse

VALTEC Toolsystems GmbH

Outils pour tronçonnage pour les machines à axe Y

Tools for rear processing System MTT for machines with Y axis

Die Zubehörteile können bei einigen Werkzeugen aus dem MTT System eingesetzt werden. Der jeweilige Einsatzort ist in der Bezeichung angegeben. Das Zubehör beinhaltet keine Normteile wie Spannschrauben oder Wendeplatten, sondern lediglich optionale Teile, welche den Werkzeugen zusätzlich eine neue Funktion bieten.

Les pièces d'accessoires peuvent être utiliser ensemble avec certes outils du programme MTT. La respective d'utilisation est spécifiée dans la désignation. Les accessoires comprennent pas de pièces standard, tels que des vis ou plaquettes. Il s'agit de pièces optionales, qui permettent une nouvelle fonction pour les outils.

The accessories kit can be used with some tools of MTT. The respective of use is specified in the designation. The accessories doesn't including the standard parts as clamping screws or inserts. This are pieces optional to help of a new fonction for the tools.

Zubehör

Accessoires / Accessories

Typ: A

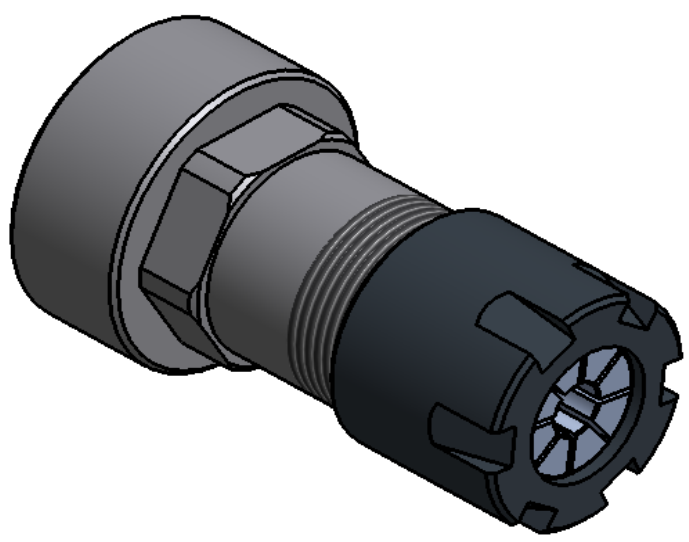

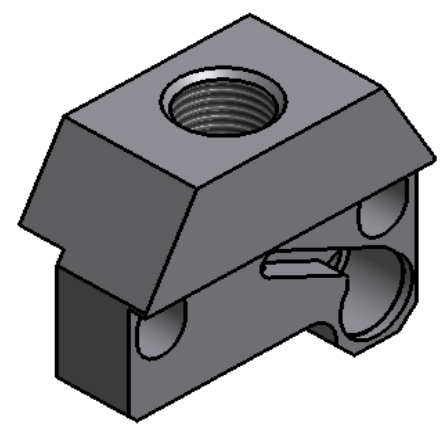

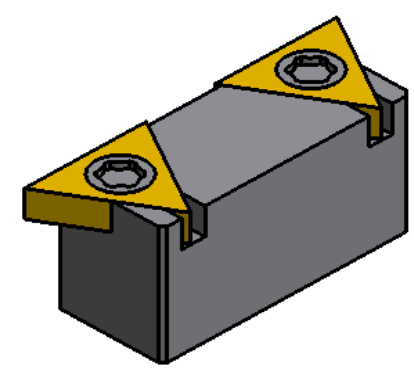

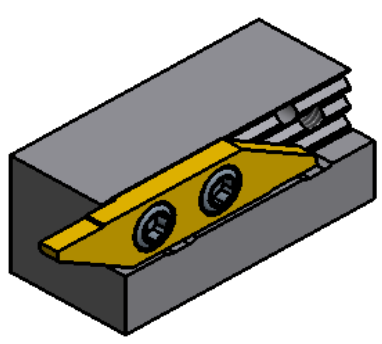

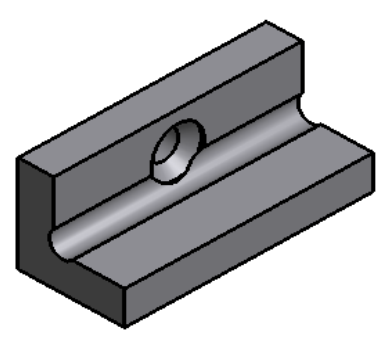

VALTEC Toolsystems GmbH / Bernstrasse 52 / CH-4923 Wynau

Tel 032 652 53 20 / Fax 032 652 53 73 / info@valtec.ch / www.valtec.ch

VALTEC Toolsystems GmbH / Bernstrasse 52 / CH-4923 Wynau
Tel 032 652 53 20 / Fax 032 652 53 73 / info@valtec.ch / www.valtec.ch

Bezeichnungsschlüssel / Clé d'identification / Identification key

Zubehör / Accessoires / Accessories

A	-	I	-	009	-	L01

Zubehör:
Accessoires / Accessories:
Typ: A

Einsatzort:
Site d'intervention / Site of operation:
B = Grundhalter
Porte-outil de base / Basic holder
C = Spannzangenhalter
Porte-pince / Collet holder
I = Schneidplattenhalter
Porte plaquette / Insert holder
IT = Werkzeughalter Innendrehen
Porte-outil tournage intérieur / Tool holder internal turning
S = Zwischenplatte
Intermédiaire / Spacer
T = Werkzeughalter
Porte-outil / Tool holder
M = Mehrfachverwendung
Utilisation multiple / Multiple use

Fortlaufende Nummer:
Numéro consécutif / Consecutive number:

Teilespezifische Bezeichnung (optional):
Désignation partielle (optionnel) / Part-specific description (optional):

VALTEC Toolsystems GmbH / Bernstrasse 52 / CH-4923 Wynau
Tel 032 652 53 20 / Fax 032 652 53 73 / info@valtec.ch / www.valtec.ch

Zubehör
Accessoires
Accessories

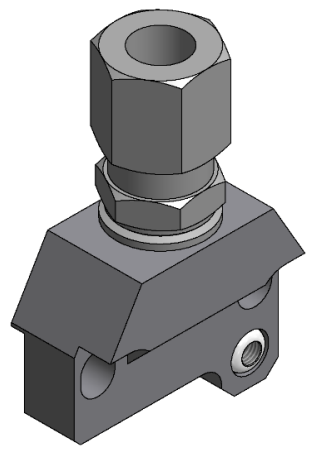

Produkt-Gruppe Groupe de produit Product group	Artikel-Nr. No. d'article Article no.	Bezeichnung Description Description	Einsatzort Site d'intervention Site of operation	Technische Information Information technique Technical Information	
3.04				Anschlussgewinde øD Filetage de connexion øD Connecting thread øD	ab Lager du stock on stock
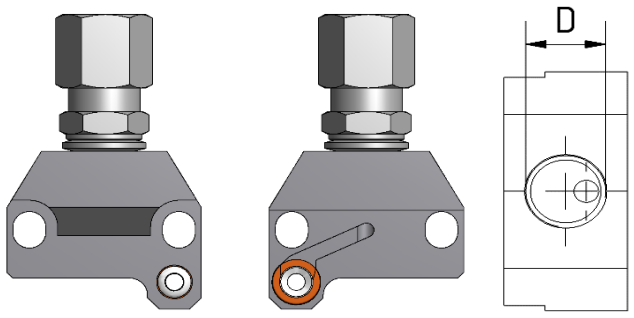	A-I-009-L01	Aufsatzspritzdüse links Jet attacher avec CL Injection nozzle with CL	I-Teile	G1/8"	X
	A-I-010-R01	Aufsatzspritzdüse rechts Jet attacher avec CL Injection nozzle with CL	I-Teile	G1/8"	X

Verwendungszweck: Als externe Kühlmittelzufuhr kann auf dem Schneidplattenhalter die Aufsatzspritzdüse montiert werden.
Emploi prévu: Comme l'alimentation en liquide de refroidissement externe peut être monté sur le porte-plaquette le jet attacher.
Purpose of use: As external coolant supply can be mounted on the insert-older the attached nozzle.

✓ ab Lager, Zwischenverkauf vorbehalten / du stock, sauf vente intermédiaire / on stock, subject to prior sale

X auf Anfrage / sur demande / on request

VALTEC Toolsystems GmbH / Bernstrasse 52 / CH-4923 Wynau
Tel 032 652 53 20 / Fax 032 652 53 73 / info@valtec.ch / www.valtec.ch

Zubehör
Accessoires
Accessories

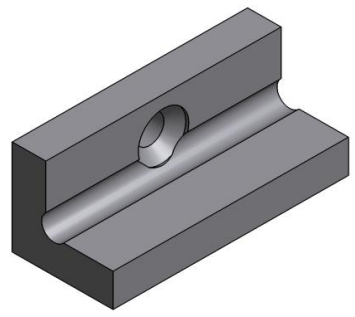

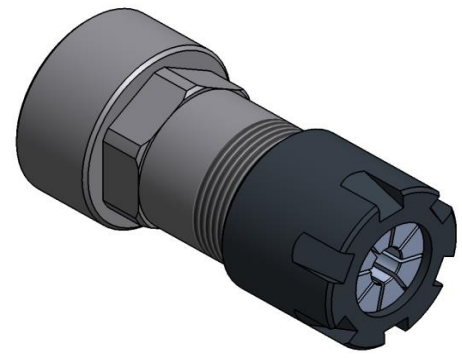

Produkt-Gruppe Groupe de produit Product group	Artikel-Nr. No. d'article Article no.	Bezeichnung Description Description	Einsatzort Site d'intervention Site of operation	Technische Information Information technique Technical Information	
3.04				Werkzeugbreite ☐ H [mm]	ab Lager du stock on stock
	A-T-003	Einlagewinkel Equerre compensatoire L-piece	T-Teile DH12	8x8	✓
	A-T-004	Einlagewinkel Equerre compensatoire L-piece	T-Teile DH12	10x10	✓

Verwendungszweck: Um Drehstähle mit unterschiedlichen Schaftbreiten im Werkzeughalter einzusetzen, wird der Einlagewinkel verwendet.
Emploi prévu: L'équerre compensatoire est utilisé pour insérer des outils de largeurs différentes dans le porte-outil tournant.
Purpose of use: The L-piece is used to insert turning tools with different stem widths in the tool holder.

Produkt-Gruppe Groupe de produit Product group	Artikel-Nr. No. d'article Article no.	Bezeichnung Description Description	Einsatzort Site d'intervention Site of operation	Technische Information Information technique Technical Information		
3.04				Verlängerung V [mm]	Spannzangen-ø øD [mm]	ab Lager du stock on stock
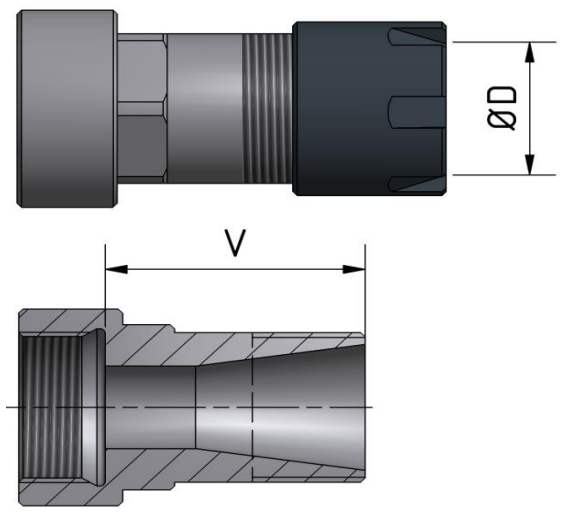	A-C-011	Spannzangenverlängerung L'extension Collet Collet extension	C-Teile	30	ER11 (ø11)	X
	A-C-012	Spannzangenverlängerung L'extension Collet Collet extension	C-Teile	30	ER16 (ø16)	X
	A-C-013	Spannzangenverlängerung L'extension Collet Collet extension	C-Teile	30	ER20 (ø20)	X

Verwendungszweck: Mit der Spannzangenverlängerung kann die Länge L des Spannzangenhalters um den Abstand V verlängert werden.
Emploi prévu: Avec l'extension virole, la longueur L du Porte-pince peut être prolongée par la distance V.
Purpose of use: With the collet extension, the length L of colletholders may be extended by the distance V.

✓	ab Lager, Zwischenverkauf vorbehalten du stock, sauf vente intermédiaire on stock, subject to prior sale	X	auf Anfrage sur demande on request

Bemerkung: Die Spannzangenverlängerung wird ohne Spannzange und ohne Spannzangenmutter geliefert!
Remarque: L'extension de la pince de serrage est fourni sans mandrin et sans pince de serrage!
Comment: The collet extension for the collet chuck is supplied without collet and without collet chuck!

Zubehör
Accessoires
Accessories

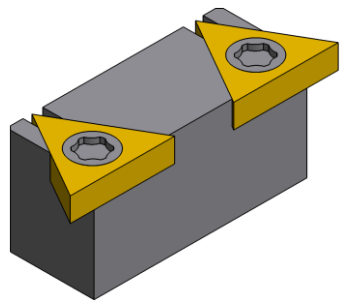

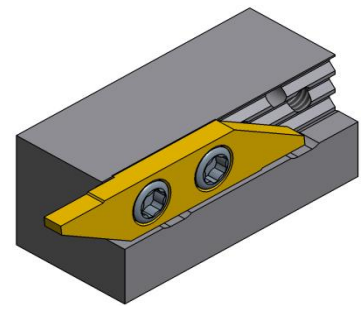

Produkt-Gruppe Groupe de produit Product group	Artikel-Nr. No. d'article Article no.	Bezeichnung Description Description	Einsatzort Site d'intervention Site of operation	Technische Information Information technique Technical Information		
3.04				Schneidplatte Plaquette Insert		ab Lager du stock on stock
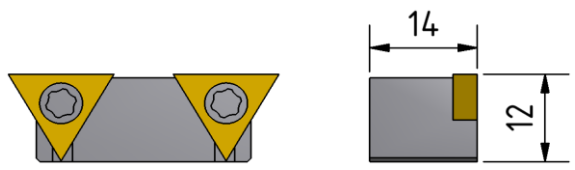	A-T-005-TN0803	Schneidplatteneinsatz Adaptateur des plaquettes Adapter for inserts	T-Teile DH12	Valtec	TN…0803	✓

Verwendungszweck: Anstelle eines Aussendrehwerkzeuges kann im Werkzeughalter ein Schneidplatteneinsatz eingespannt werden.
Emploi prévu: Au lieu d'un outil rotatif extérieur peut être serré dans le porte-outil une plaquette de coupe.
Purpose of use: Instead of an external rotating tool can be clamped in the tool holder a cutting insert.

Produkt-Gruppe Groupe de produit Product group	Artikel-Nr. No. d'article Article no.	Bezeichnung Description Description	Einsatzort Site d'intervention Site of operation	Technische Information Information technique Technical Information		
3.04				Schneidplatte Plaquette Insert		ab Lager du stock on stock
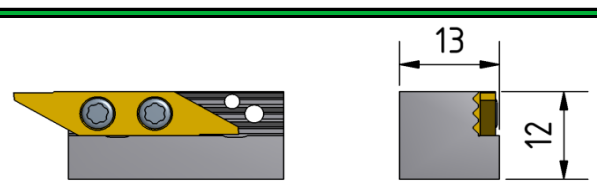	A-T-006-AP	Schneidplatteneinsatz Adaptateur des plaquettes Adapter for inserts	T-Teile DH12	Applitec	Serie 730 / 740	✓

Verwendungszweck: Anstelle eines Aussendrehwerkzeuges kann im Werkzeughalter ein Schneidplatteneinsatz eingespannt werden.
Emploi prévu: Au lieu d'un outil rotatif extérieur peut être serré dans le porte-outil une plaquette de coupe.
Purpose of use: Instead of an external rotating tool can be clamped in the tool holder a cutting insert.

✓	ab Lager, Zwischenverkauf vorbehalten du stock, sauf vente intermédiaire on stock, subject to prior sale	X	auf Anfrage sur demande on request

VALTEC Toolsystems GmbH / Bernstrasse 52 / CH-4923 Wynau
Tel 032 652 53 20 / Fax 032 652 53 73 / info@valtec.ch / www.valtec.ch

Zubehör
Accessoires
Accessories

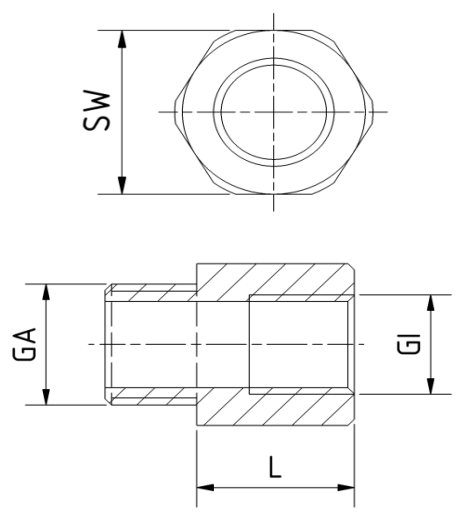

Produkt-Gruppe Groupe de produit Product group	Artikel-Nr. No. d'article Article no.	Bezeichnung Description Description	Einsatzort Site d'intervention Site of operation	Technische Information Information technique Technical Information				
3.04				G_A	G_I	L [mm]	SW [mm]	ab Lager du stock on stock
	A-M-014-CL09	Gewindeadapter M5 Adaptateur Filetage M5 Thread adapter M5	S-Teile I-Teile DC-Teile	G1/8"	M5	4	12	X
	A-M-015-CL10	Gewindeadapter M8x1 Adaptateur Filetage M8x1 Thread adapter M8x1	S-Teile I-Teile DC-Teile	G1/8"	M8x1	12	12	X
	A-M-016-CL11	Gewindeadapter M10x1 Adaptateur Filetage M10x1 Thread adapter M10x1	S-Teile I-Teile DC-Teile	G1/8"	M10x1	12	12	X

Verwendungszweck: Der Gewindeadapter kann verwendet werden, um das Anschlussgewinde des Halters zu adaptieren.

Emploi prévu: L'adaptateur fileté peut être utilisé pour adapter le filet de raccordement du support.

Purpose of use: The threaded adapter can be used to adapt the attachment thread of the holder.

	✓	ab Lager, Zwischenverkauf vorbehalten du stock, sauf vente intermédiaire on stock, subject to prior sale	X	auf Anfrage sur demande on request